HOBART

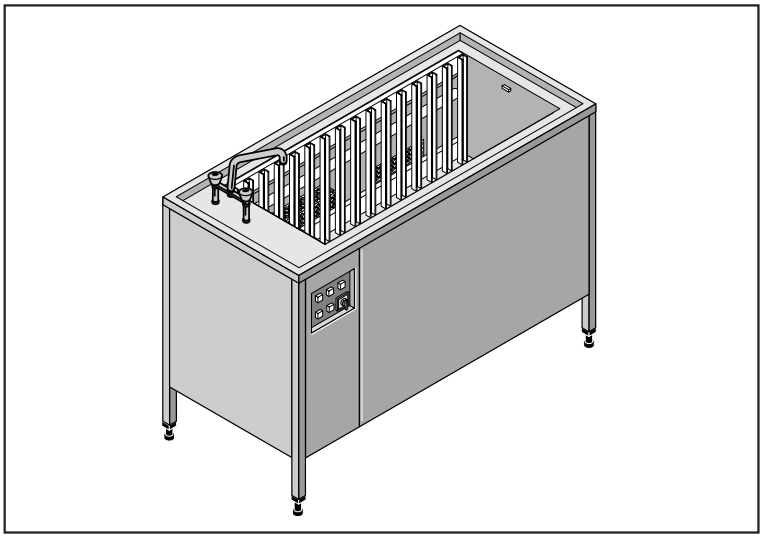

EWB-S

Spare Parts
Pièces Détachées
Ersatzteile
Onderdelen

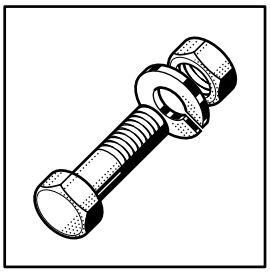

VERSION 08.03.2001

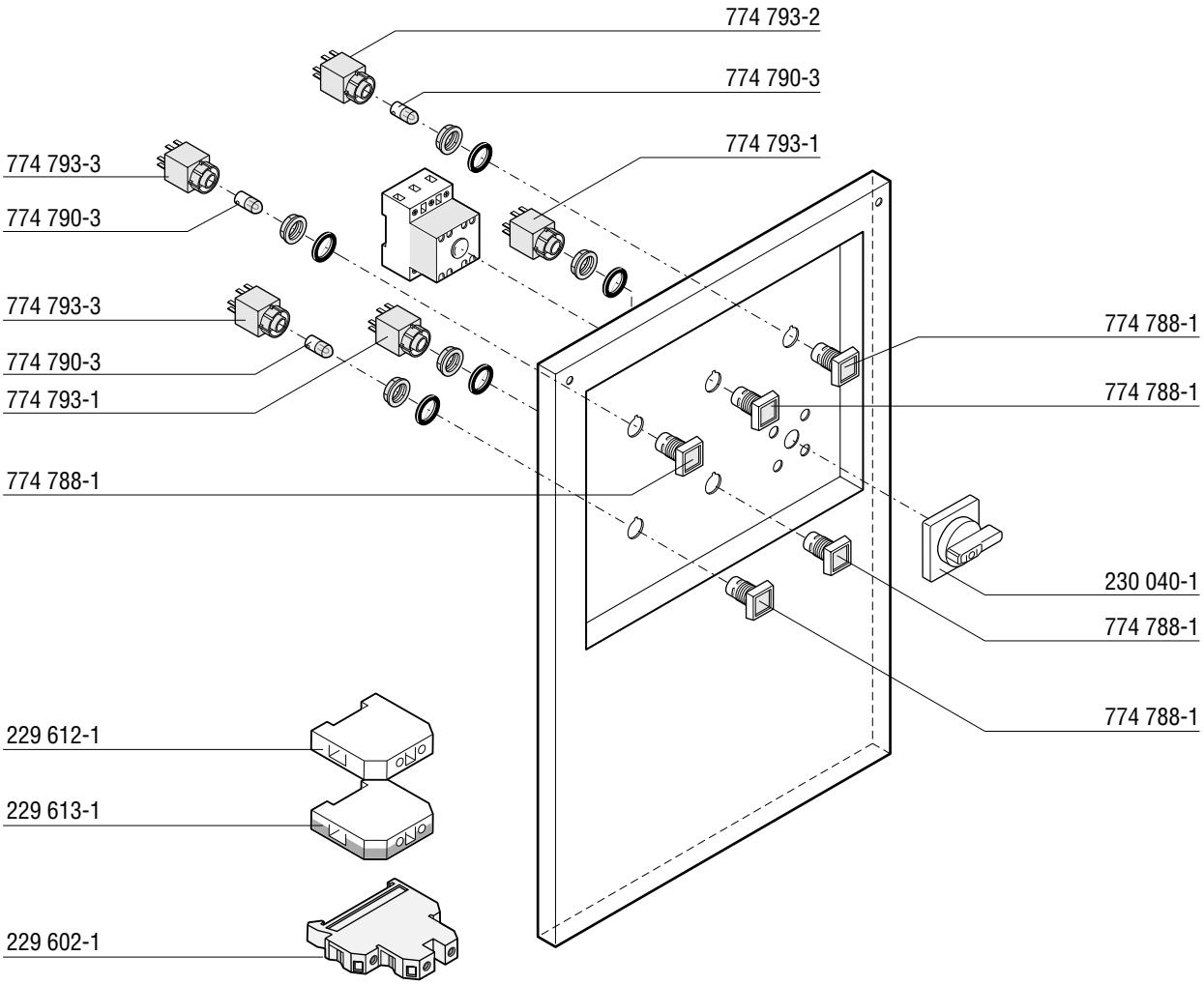
774 793-2
774 790-3
774 793-1
774 793-3
774 790-3
774 793-3
774 790-3
774 793-1
774 788-1
774 788-1
774 788-1
230 040-1
774 788-1
774 788-1
229 612-1
229 613-1
229 602-1

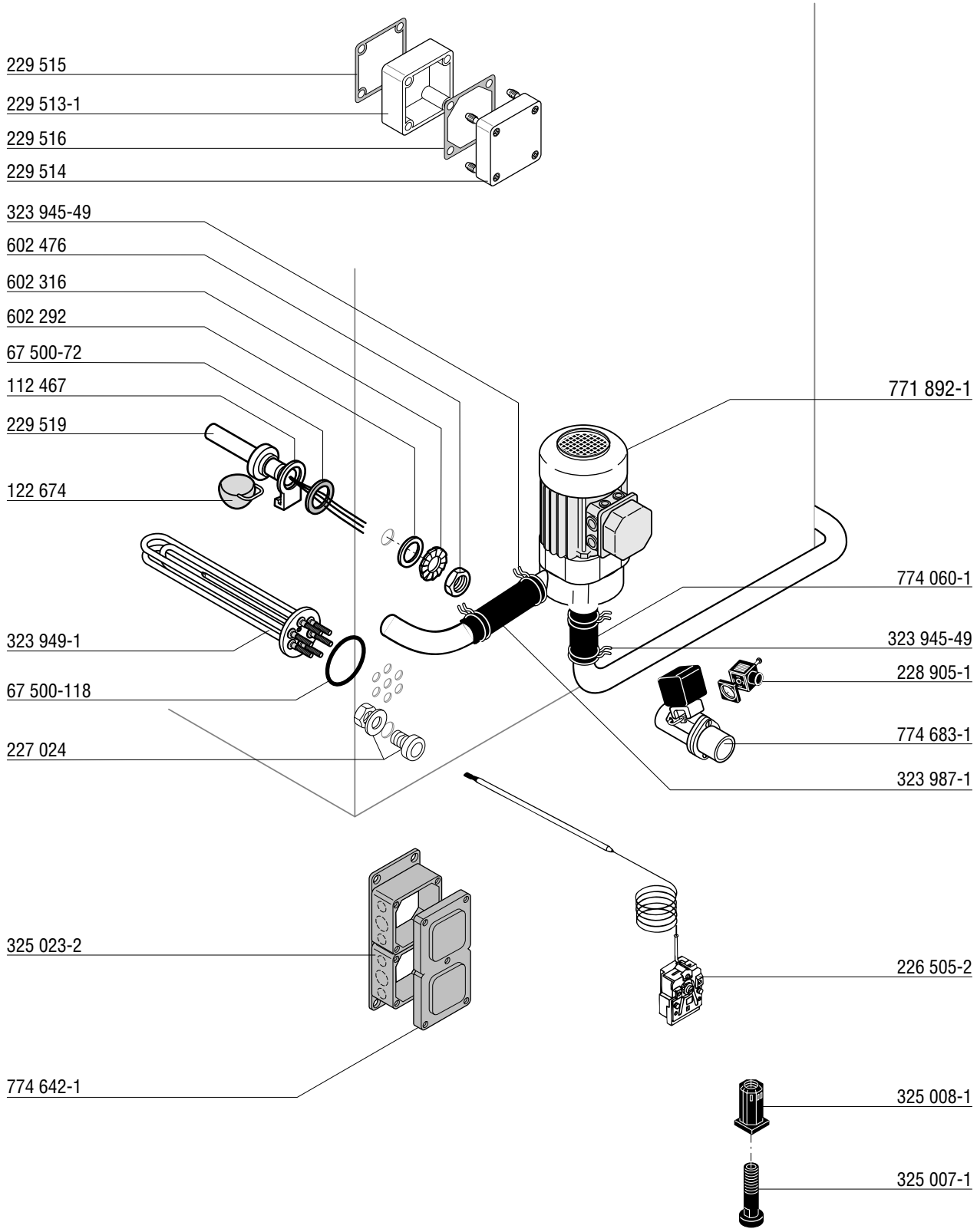
229 515
229 513-1
229 516
229 514
323 945-49
602 476
602 316
602 292
67 500-72
112 467
229 519
122 674
323 949-1
67 500-118
227 024
325 023-2
774 642-1
771 892-1
774 060-1
323 945-49
228 905-1
774 683-1
323 987-1
226 505-2
325 008-1
325 007-1